Saules
veikals

VEIKALA KONCEPTS

KRĀSAS
FONTI
KATEGORIJU IMIDŽA FOTOGRĀFIJAS
MATERIĀLU SPECIFIKĀCIJA
GAISMAS KASTE & FASĀDE & LOGI
PILONS
KAROGS
CEĻU NORĀDES
IEEJAS ZONA
KASES ZONA
AUGĻU & DĀRZEŅU NODAĻA
GASTRONOMIJAS & KONDITOREJAS NODAĻA
PIENA & SVAIGO PRODUKTU NODAĻA
SALDĒJUMA & SALDĒTAS PĀRTIKAS NODAĻA
ALKOHOLA NODAĻA
AKCIJAS PALEŠU UN GALA PLAUKTU NOFORMĒJUMS
KAFIJAS STENDS
CENU KOMUNINKĀCIJA VEIKALĀ
DARBINIEKU FORMA
IEPIRKUMA MAISIŅŠ
BALONI

KRĀSAS

KRĀSAS/krāsu kodi

C 5% **M** 100% **Y** 90% **K** 0%
PANTONE 485
R 227% **G** 31% **B** 43%

C 0% **M** 17% **Y** 100% **K** 0%
PANTONE 116
R 255% **G** 209% **B** 0%

KRĀSAS/draudzīgās krāsas

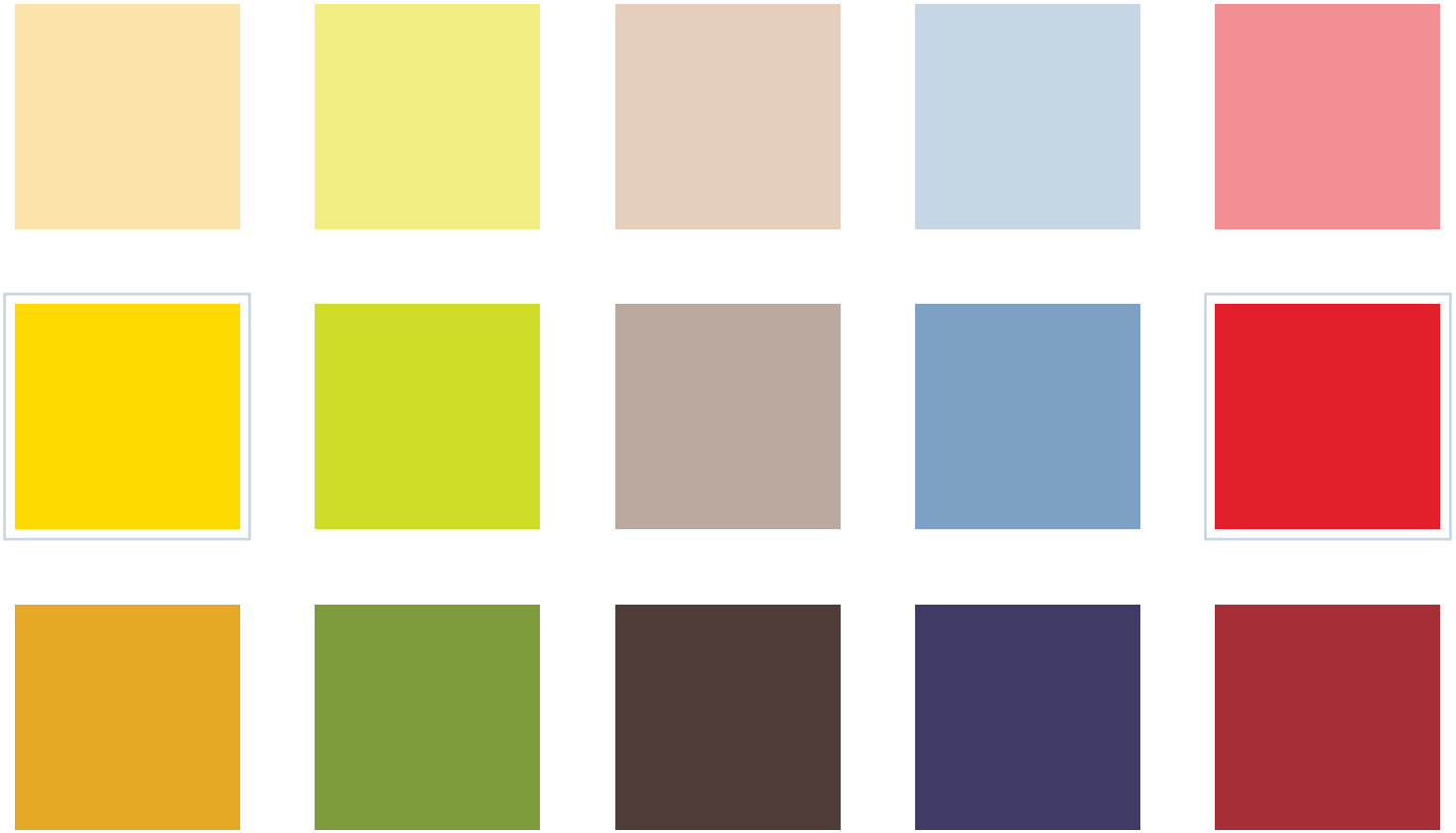

FONTI

FONTI/pamatfonti

Myriad Pro/Black Italic

ABCDEFGHIJKLMNOPRSTUVZ
abcdefghijklmnoprstuvz
1234567890

Myriad Pro /Light Italic

ABCDEFGHIJKLMNOPRSTUVZ
abcdefghijklmnoprstuvz
1234567890

FONTI/akcentfonti

Satisfy

ABCDEFGHIJKLMNOPRSTUVZ
abcdefghijklmnoprstuvz
1234567890

Tava saule, Tavs veikals!

Tava saule,
Tavs veikals!

KATEGORIJU IMIDŽA FOTOGRĀFIJAS

FOTOGRĀFIJAS

Kategorija: augļi & dārzeņi

Kategorija: gastronomija

FOTOGRĀFIJAS

Kategorija: alkohols

Kategorija: alkohols

FOTOGRĀFIJAS

Kategorija: kafija

Kategorija: ieejas zona/vispārējs imidžs

FOTOGRĀFIJAS

Kategorija: saldējums

Kategorija: saldēta pārtika

FOTOGRĀFIJAS

Kategorija: saldēta zivs produkcija

Kategorija: piena produkti

FOTOGRĀFIJAS

Kategorija: bakaleja

Kategorija: konditoreja

MATERIĀLU SPECIFIKĀCIJA

INFO

Sienu pamattonis:
Tikkurila G 394
vai
Tikkurila H 394

Plauktu pamattonis:
RAL 1013 (oyster white)

Griestu tonis:
balts/matēts

Dekoratīvo sienu pamattonis:
Tikkurila M 303

Piesienas vitrīnu iekšējo plauktu tonis (variants nr 1):
RAL 7013 (brown grey)

Koka elementu un mēbeļu materiāls:
ozols vecināts/ bēšīgs F6-82-22
vai
balināts bērzs/ R 3023

Dekoratīvo elementu tonis:
Tikkurila N 303

Piesienas vitrīnu iekšējo plauktu tonis (variants nr 2):
RAL 9003 (signal white)

Grīdas flīzes:

GAISMAS KASTE & FASĀDE & LOGI

GAISMAS KASTE/horizontāla

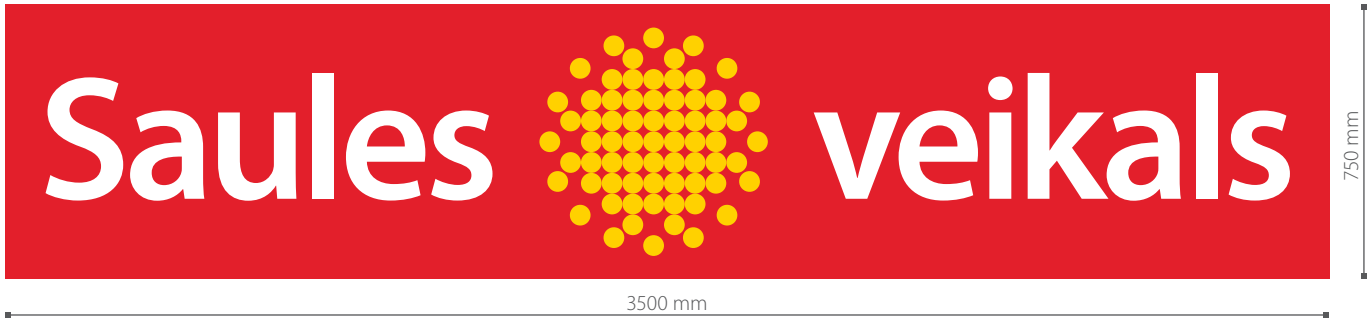

C 5% **M** 100% **Y** 90% **K** 0%
PANTONE 485
R 227% **G** 31% **B** 43%
ORACAL8500 016(crimson)

C 0% **M** 17% **Y** 100% **K** 0%
PANTONE 116
R 255% **G** 209% **B** 0%
ORACAL8500 020 (golden yellow)

GAISMAS KASTE/kvadrāts

C 5% **M** 100% **Y** 90% **K** 0%
PANTONE 485
R 227% **G** 31% **B** 43%
ORACAL8500 016(crimson)

C 0% **M** 17% **Y** 100% **K** 0%
PANTONE 116
R 255% **G** 209% **B** 0%
ORACAL8500 020 (golden yellow)

FASĀDE/logu noformējums & gaismas objekti

FASĀDE/logu noformējums & gaismas objekti/(25%)

FASĀDE/logu noformējums

Smilšu strūklas imitācija
Fons: plēve
Burti: izgriesti

Pilnkrāsu izdruka
Limplēve: matēta

h=120mm

FASĀDE/logu noformējums

Smilšu strūklas imitācija
Fons: plēve
Burti: izgriesti

Pilnkrāsu izdruka
Limplēve: matēta

h=120mm

FASĀDE/logu noformējums

Smilšu strūklas imitācija
Fons: plēve
Burti: izgriesti

Pilnkrāsu izdruka
Limplēve: matēta

h=120mm

FASĀDE/logu noformējums

Smilšu strūklas imitācija
Fons: plēve
Burti: izgriesti

Pilnkrāsu izdruka
Limplēve: matēta

h=120mm

FASĀDE/ieejas zona & cenu komunikācija

PILONS

PILONS/vizualizācija

Izgaismots pilons
Izmērs: 1650x5000mm

KAROGS

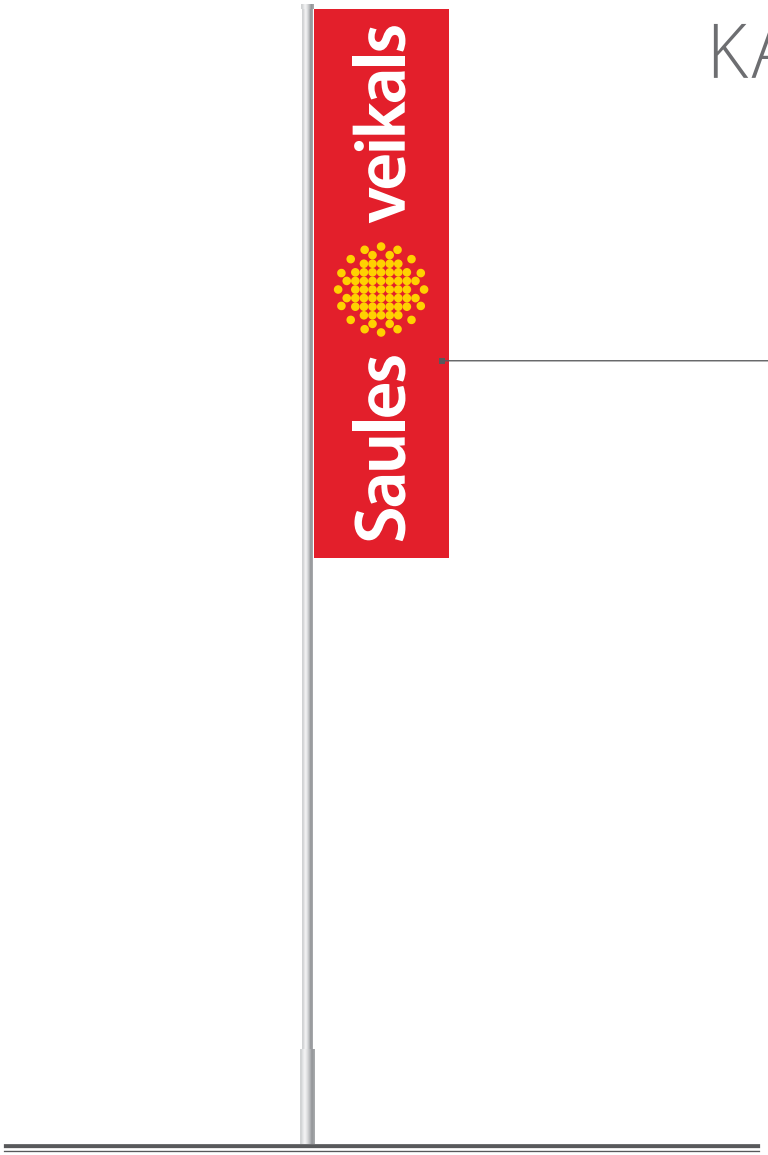

KAROGS/vizualizācija

Auduma karogs ar logotipu

Izmērs: 800x2200mm

CEĻU NORĀDE

CEĻU NORĀDE/vizualizācija

IEEJAS ZONA

IEEJAS ZONA/vizualizācija

KASES ZONA

KASES ZONA/vizualizācija

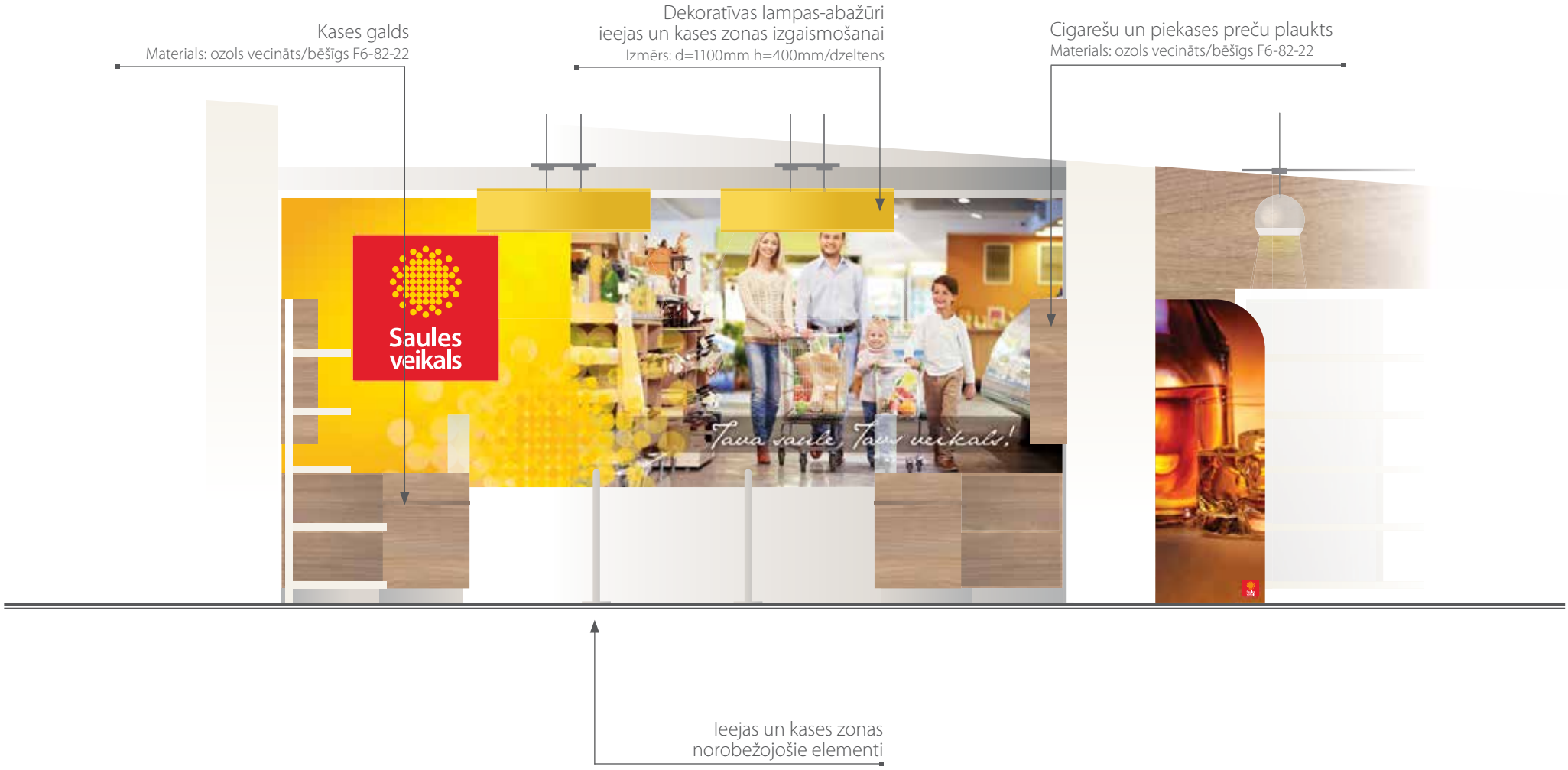

KASES ZONA/vizualizācija

Dekoratīvas lampas-abažūri
ieejas un kases zonas izgaismošanai
Izmērs: d=1100mm h=400mm/dzeltens

Cigarešu un piekases preču plaukts
Materials: ozols vecināts/bēšīgs F6-82-22

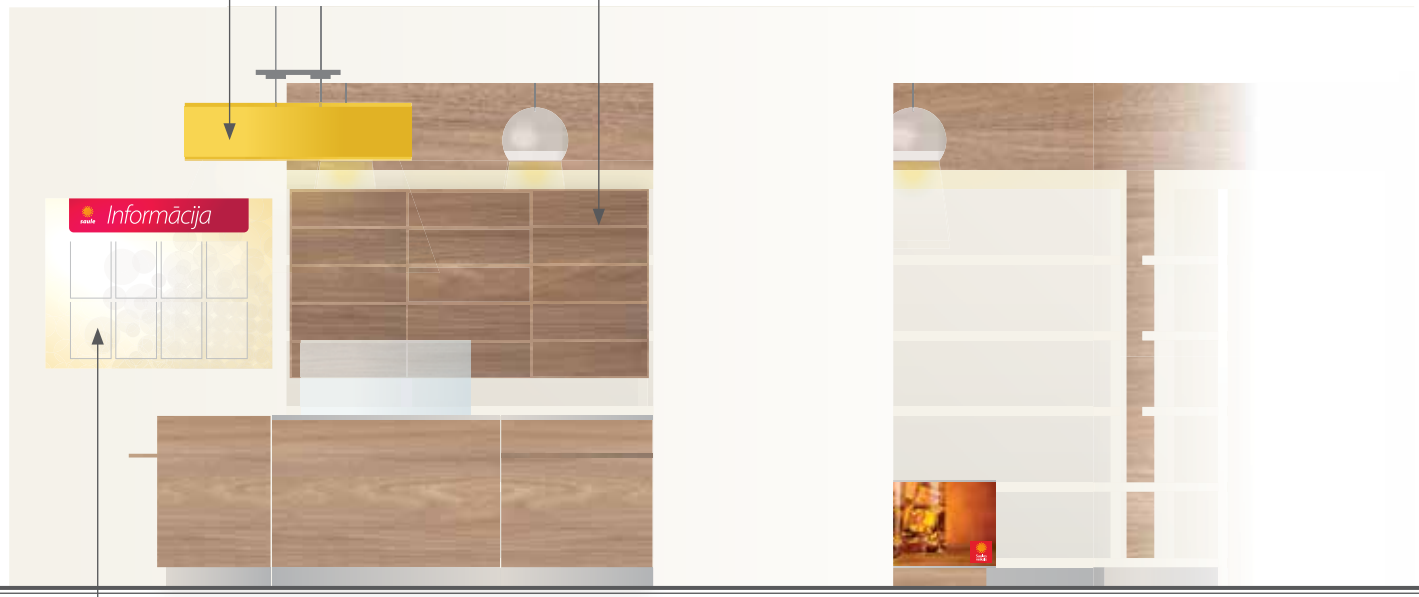

Informātīvais stends
Materials: plastikāts+pilnkrāsu izdruka

Kases galds
Materials: ozols vecināts/bēšīgs F6-82-22

KASES ZONA/kases galds

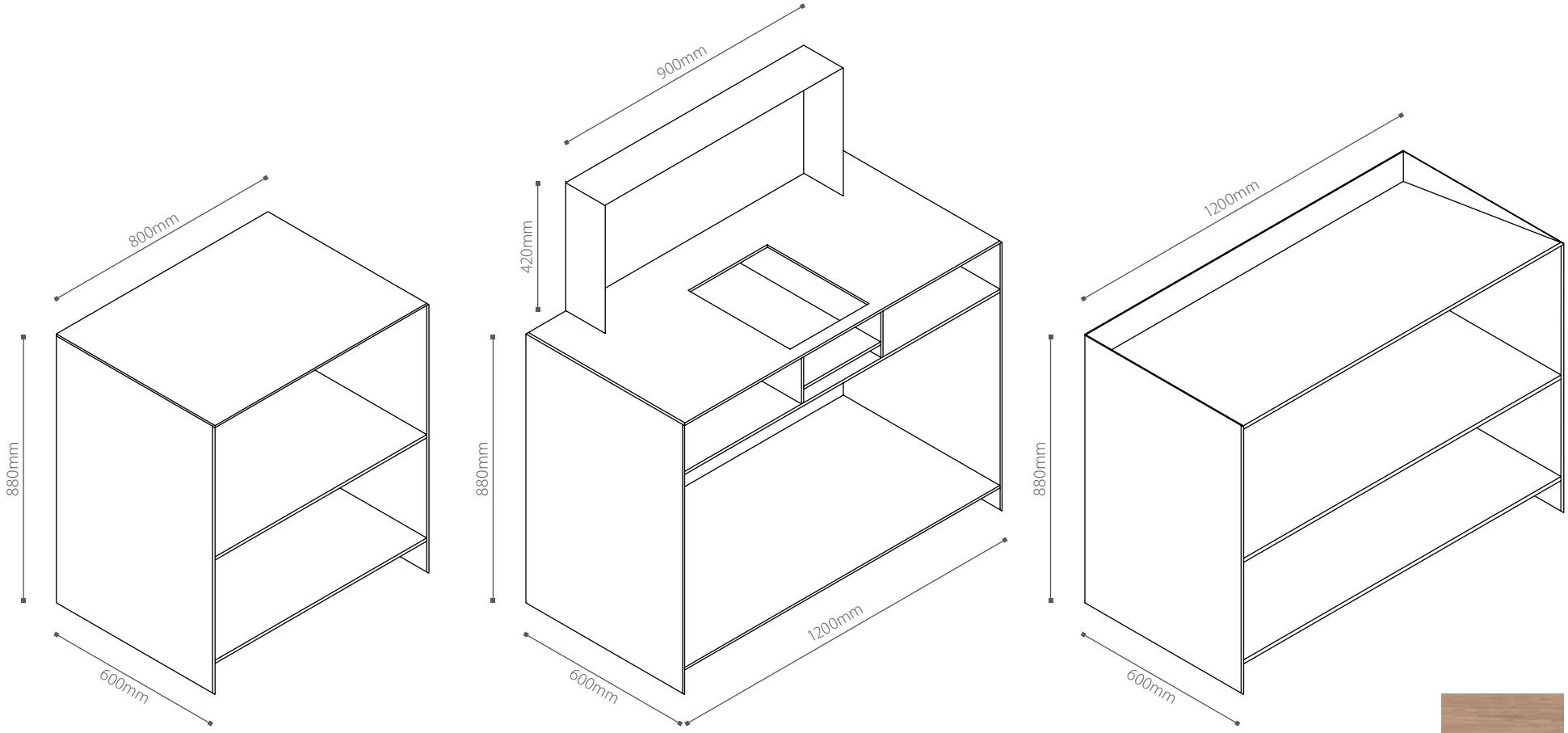

KASES ZONA/cigaresu stends

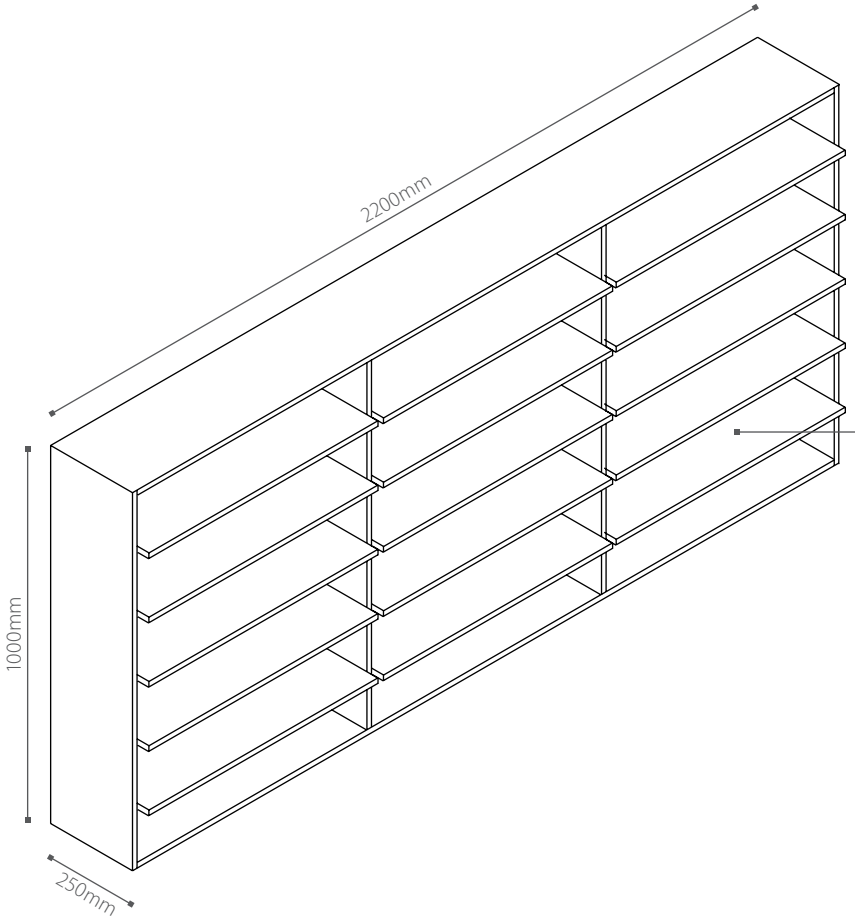

Cigarešu un kases zonas preču plaukts

Materiāls: vecināts ozols

KASES ZONA/gaismas ķermeņi

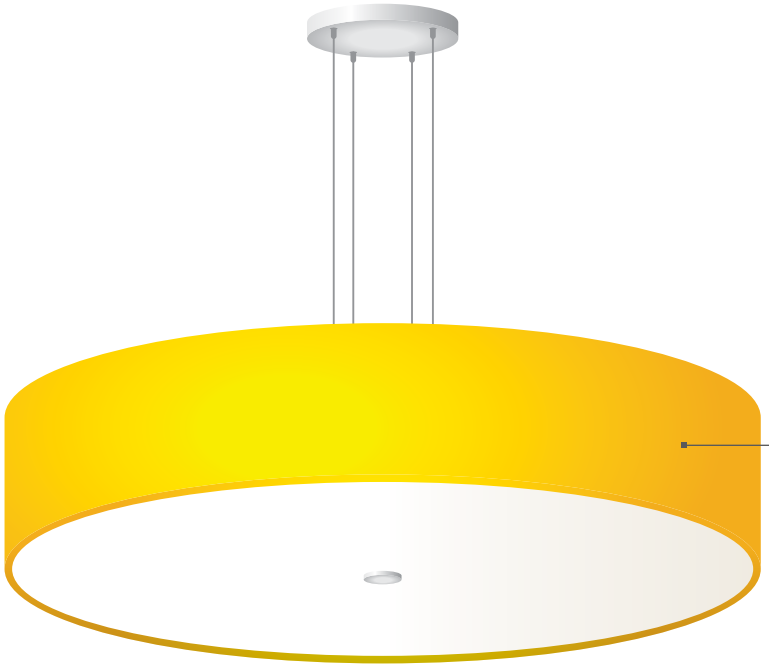

Dekoratīva lampa - abažūrs
Izmērs: d=1100mm h=400mm
Materiāls: plastikāts
Krāsa: ORACAL8500 020 (golden yellow)

KASES ZONA/informācija klientiem

Informatīvā uzlīme uz kases galda
Izmērs: A4

KASES ZONA/informatīvais stends

Informatīvais stends *INFORMĀCIJA*
Izmērs: 1200X1000mm

AUGĻU & DĀRZEŅU NODAĻA

AUGĻU & DĀRZEŅU NODAĻA/vizualizācija

AUGĻU & DĀRZEŅU NODAĻA/palete

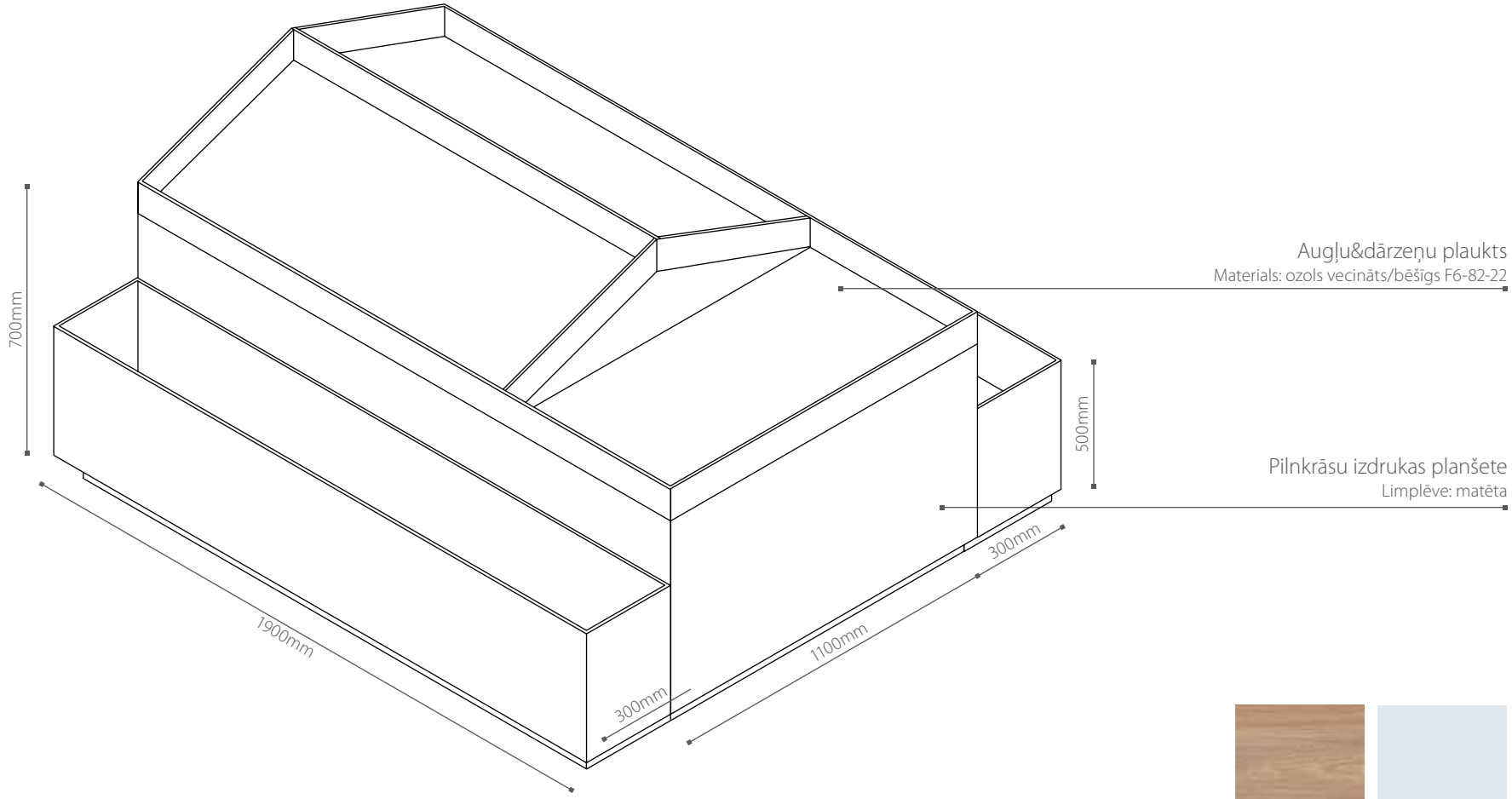

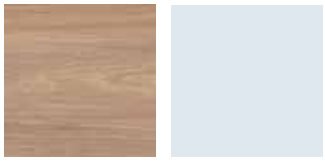

AUGĻU & DĀRZEŅU NODAĻA/paletes noformējums

1900mm

750mm

1100mm

GASTRONOMIJAS & KONDITOREJAS NODAĻA

GASTRONOMIJAS & KONDITOREJAS NODAĻA/vizualizācija

Dekoratīvas lampas-abažūri
plauktu papildus izgaismošanai
Izmērs: 1200x400mm/balts

Dekoratīvi telpiski
burti "konditoreja"
Materials: balts plastikāts

Dekoratīvas sienas krāsojums
Pamattonis: Tikkurila M 303
Dekoratīvais krāsojums: Tikkurila N 303

Konditorejas nodaļas kolonnas
oformējums imidža foto
Materials: pilnkrāsu izdrukas planšete
Izmērs: 2600x630mm

Konditorejas
vitrīna

Karsto smalkmaizīšu un
sveramo cepumu plaukts
Materials: ozols vecināts/bēšīgs F6-82-22

GASTRONOMIJAS & KONDITOREJAS NODAĻA/vizualizācija

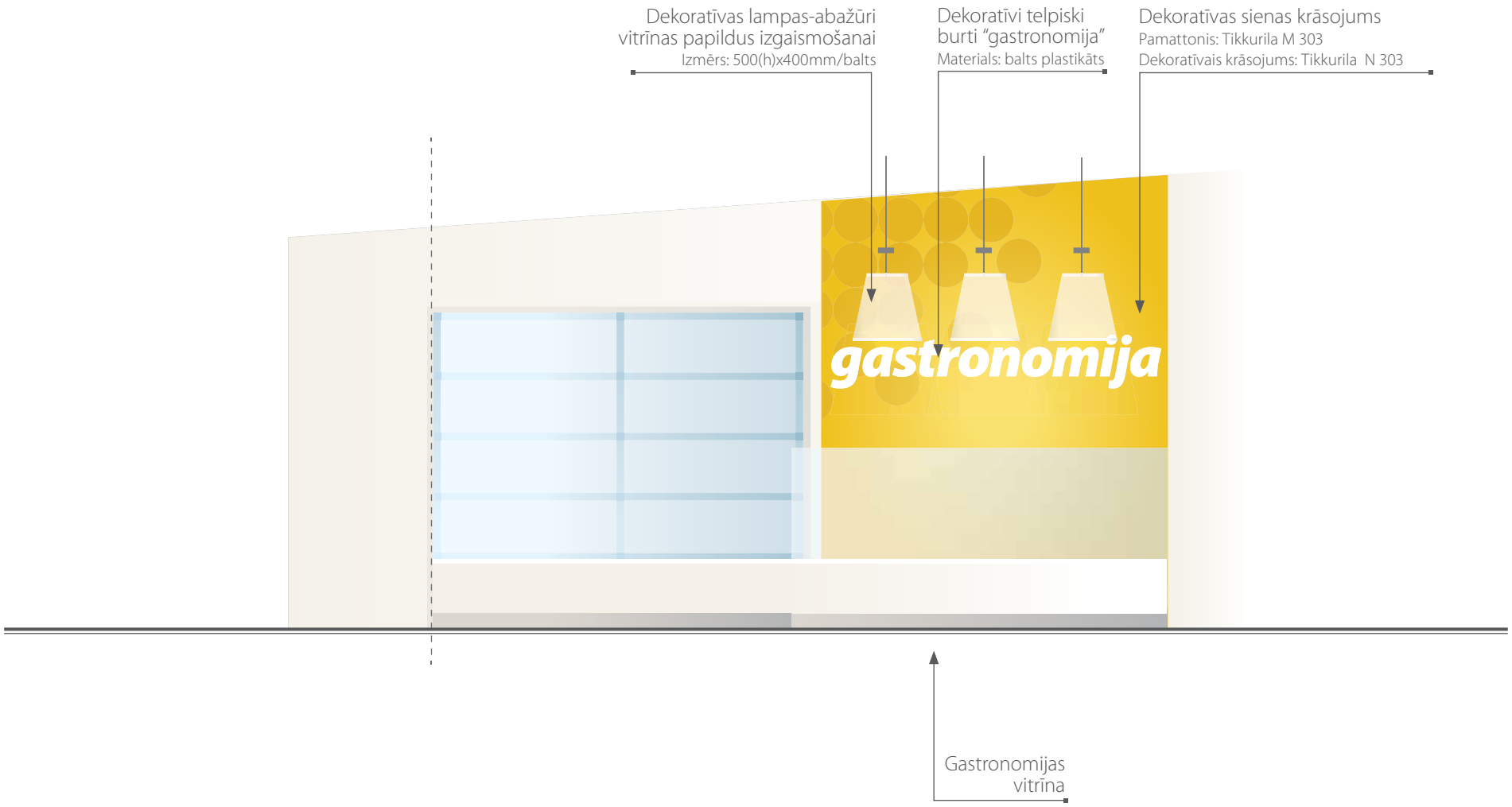

GASTRONOMIJAS & KONDITOREJAS NODAĻA/plaukts

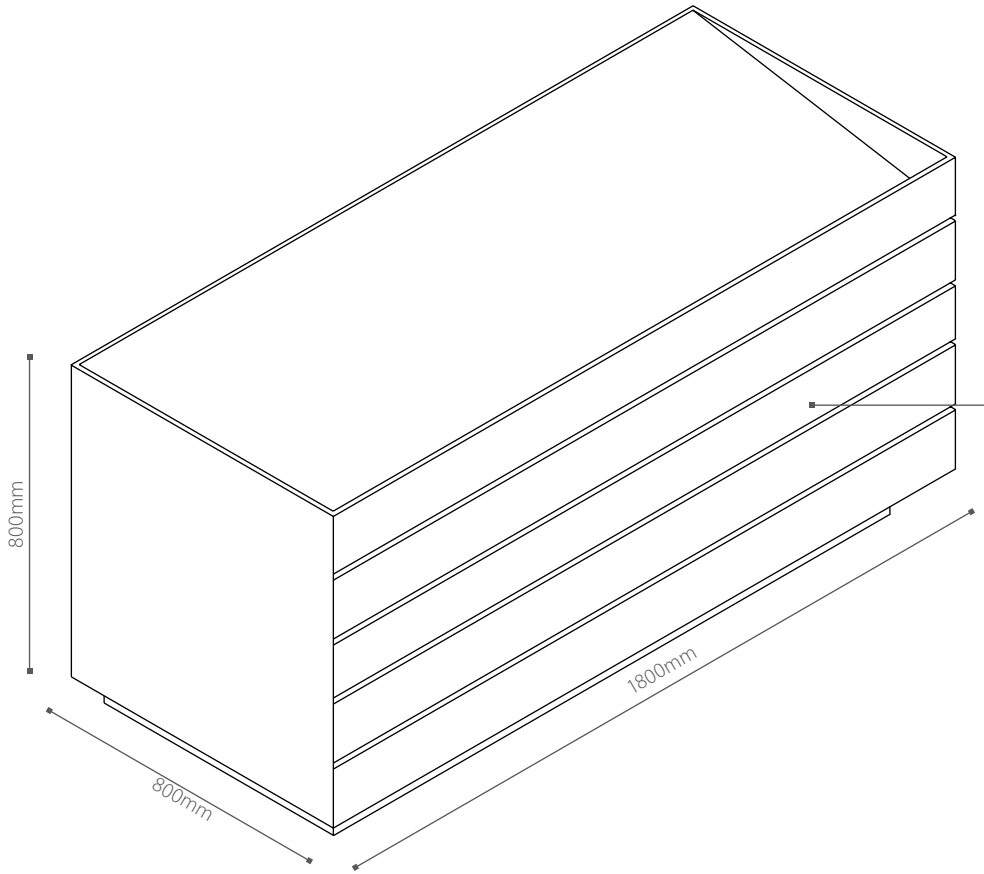

Karsto smalkmaizīšu un
sveramo cepumu plaukts
Materials: ozols vecināts/bēšīgs F6-82-22

GASTRONOMIJAS & KONDITOREJAS NODAĻA/gaismas ķermeņi

Dekoratīva lampa - abažūrs
Izmērs: d(min)=250mm d(max)=400mm h=500mm
Materiāls: plastikāts
Krāsa: ORACAL8500 010 (white)

Dekoratīva lampa - abažūrs
Izmērs: 1200x400mm h=400mm
Materiāls: plastikāts
Krāsa: ORACAL8500 010 (white)

PIENA & SVAIGO PRODUKTU NODAĻA

PIENA & SVAIGO PRODUKTU NODAĻA/vizualizācija

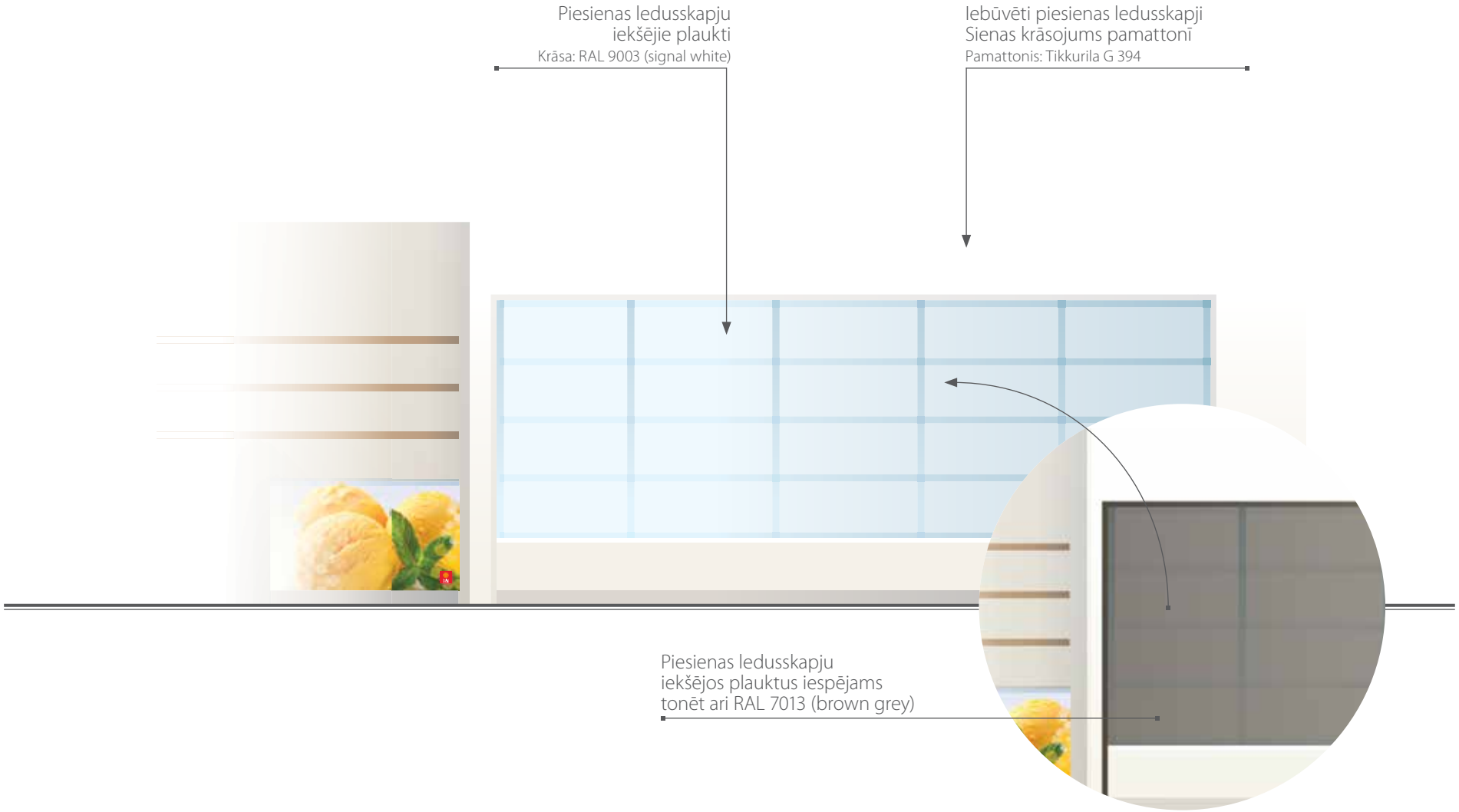

PIENA & SVAIGO PRODUKTU NODAĻA/vizualizācija

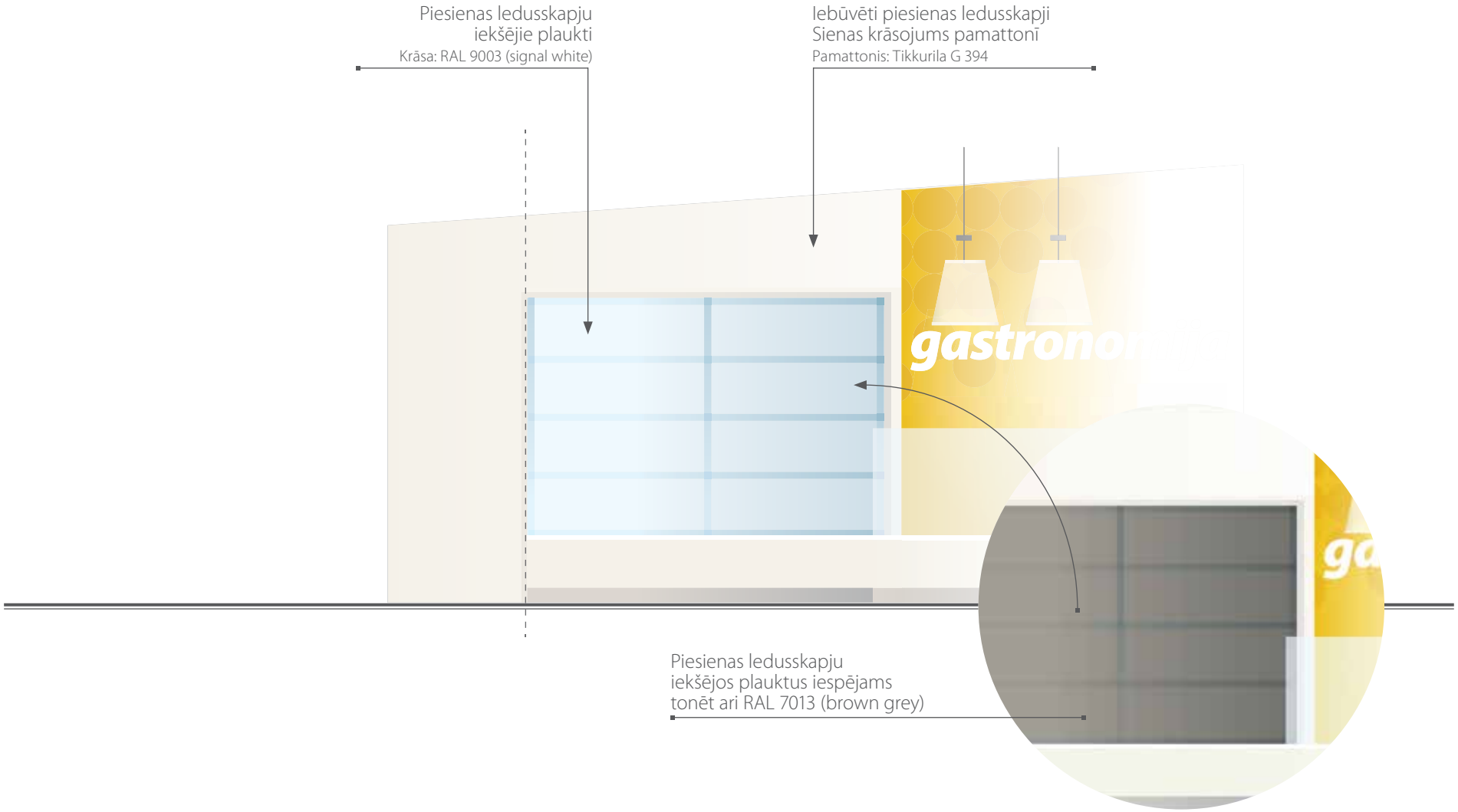

SALDĒJUMA & SALDĒTĀS PĀRTIKAS NODAĻA

SALDĒJUMA & SALDĒTĀS PĀRTIKAS NODAĻA/vizualizācija

HORIZONTALAIS LEDUSSKAPIS/saldējums

HORIZONTALAIS LEDUSSKAPIS/saldēta pārtika

HORIZONTALAIS LEDUSSKAPIS/saldēta zivs produkcija

ALKOHOLA NODAĻA

ALKOHOLA NODAĻA/vizualizācija

ALKOHOLA NODAĻA/vizualizācija

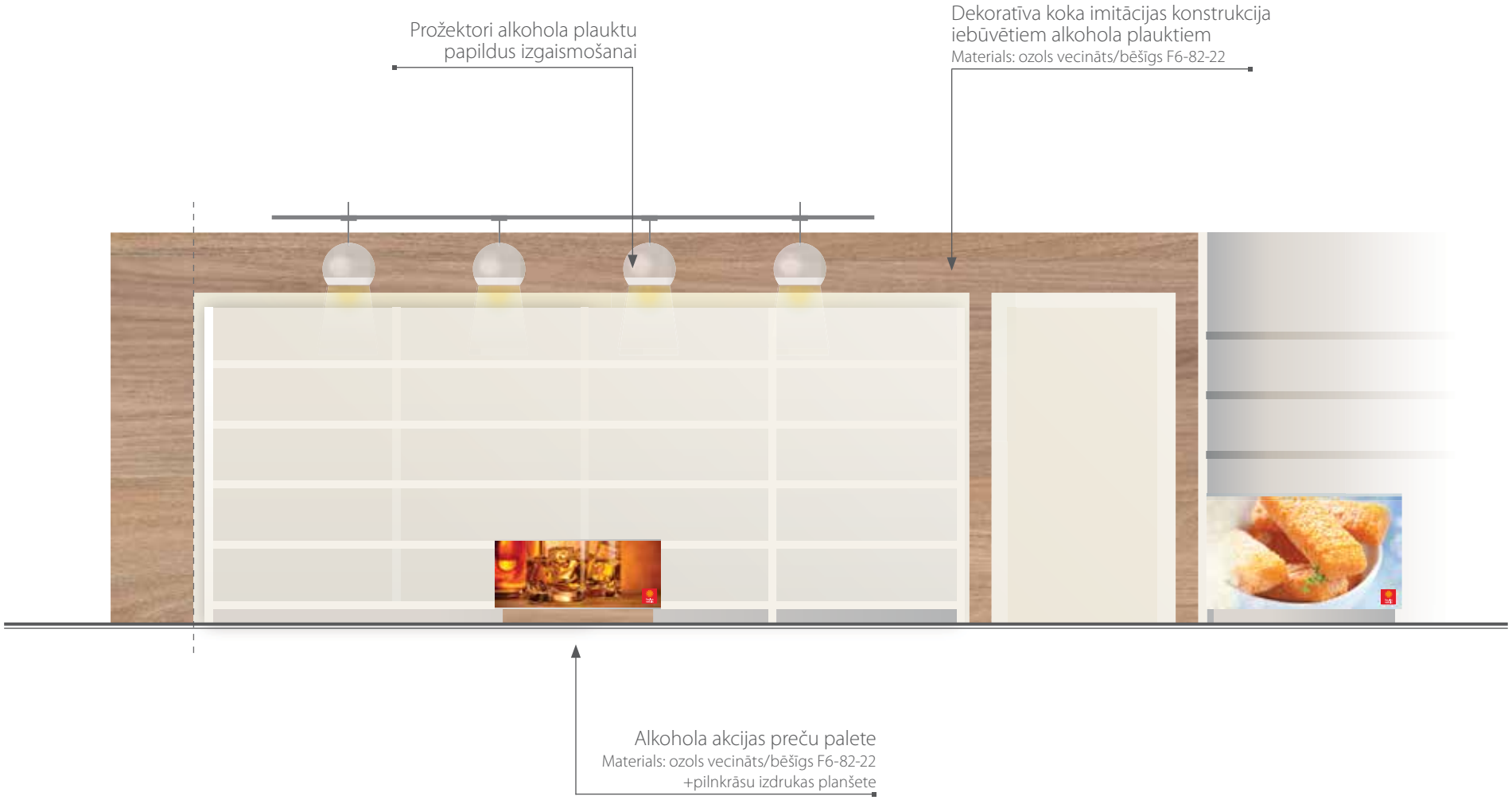

ALKOHOLA NODAĻA/iebūvētie plaukti

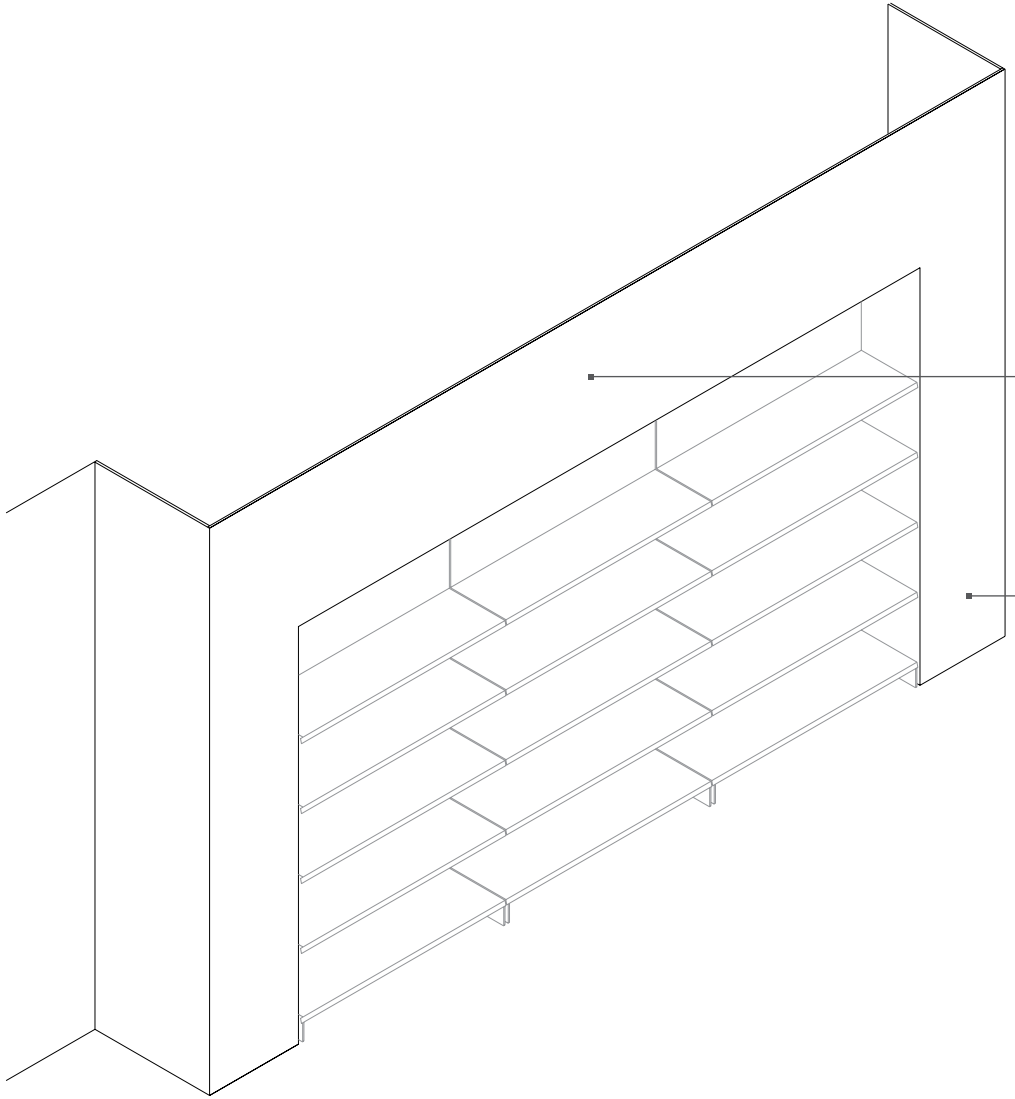

Telpiski balti burti
Teksts: alkohols

Iebūvēti alkohola plaukti
Materiāls: vecināts ozols

ALKOHOLA NODAĻA/paletes

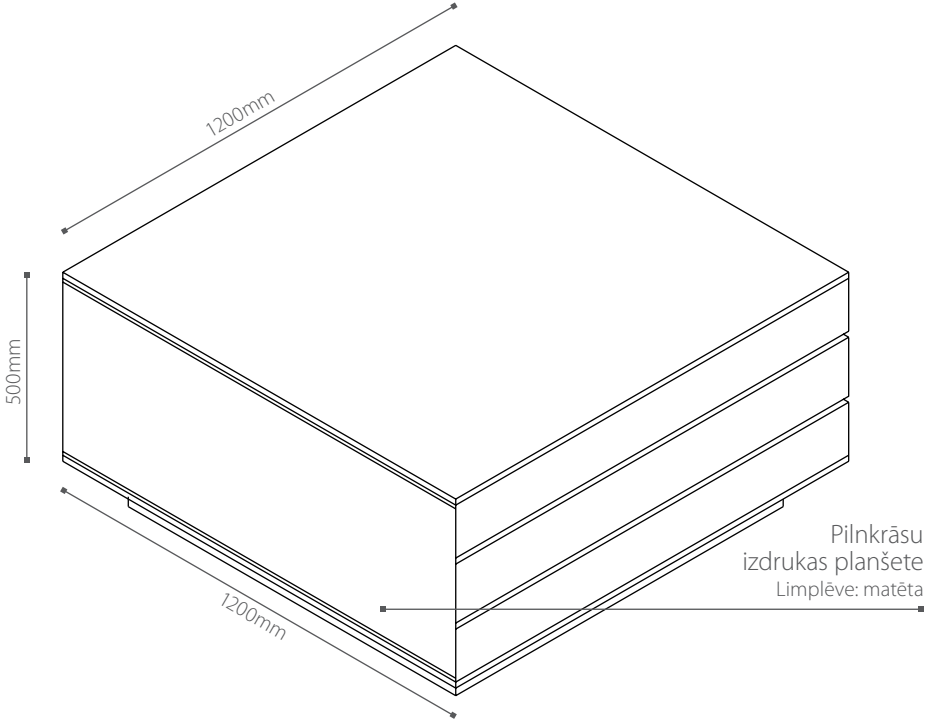

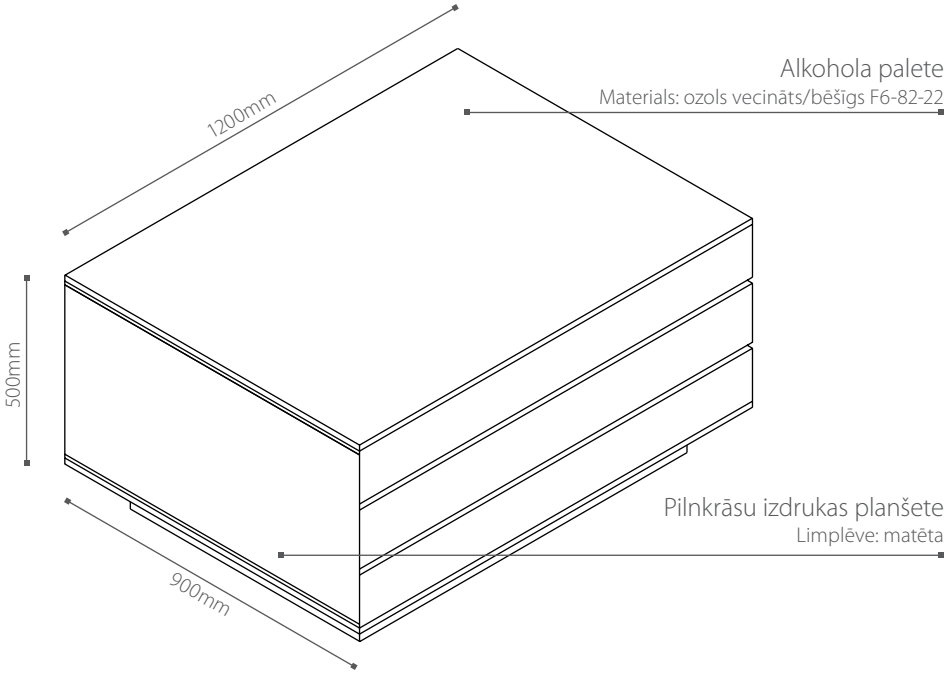

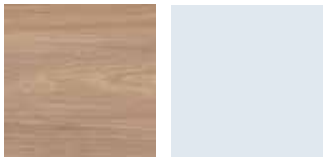

ALKOHOLA NODAĻA/paletes noformējums

1200mm

450mm

450mm

AKCIJAS PALEŠU UN GALA PLAUKTU NOFORMĒJUMS

EIROPALEŠU LENTA/akcija

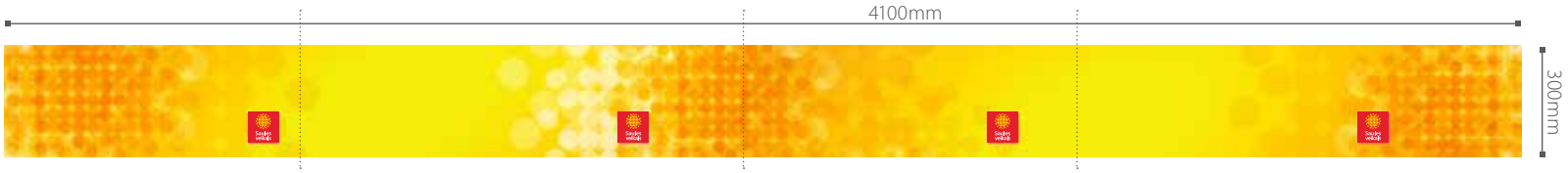

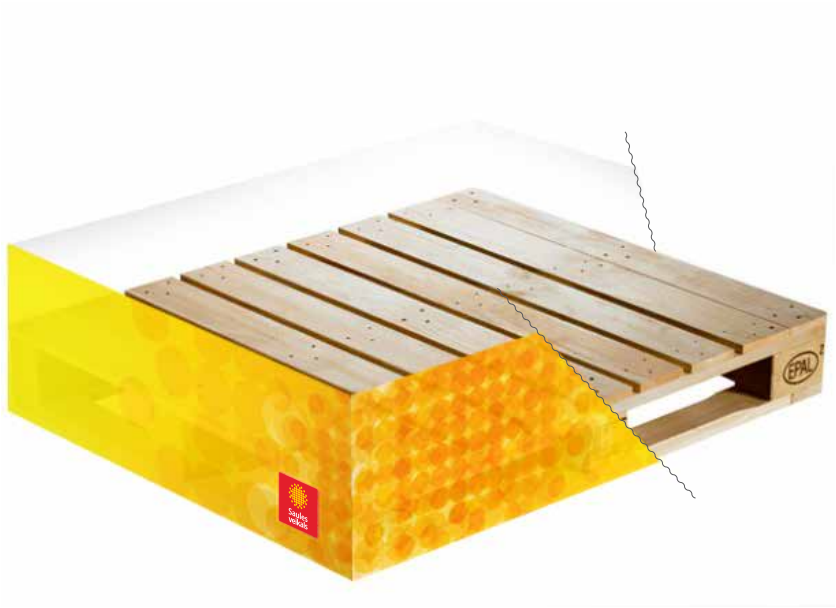

GALA PLAUKTA NOFORMĒJUMS/akcija

Planšete virs *Akcijas* gala plaukta
Izmērs: 1100x400mm

KAFIJAS STENDS

KAFIJAS STENDS

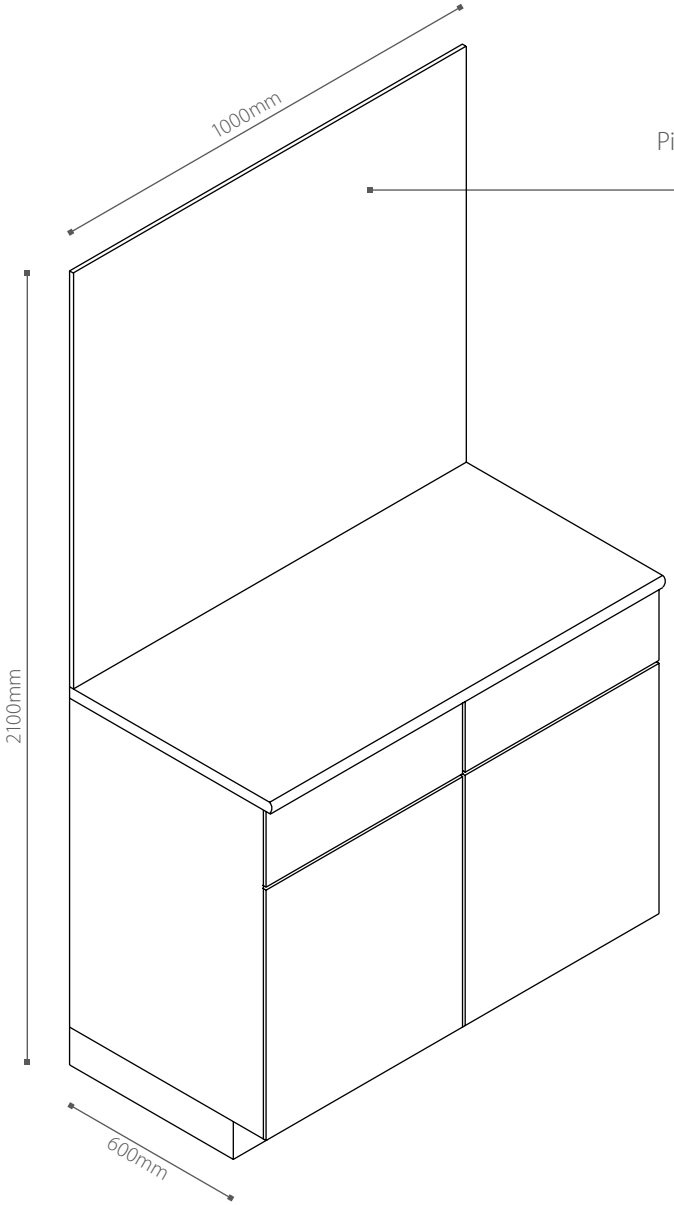

Pilnkrāsu izdrukas planšete
Limplēve: matēta

CENU KOMUNIKĀCIJA VEIKALĀ

CENU KOMUNIKĀCIJA/standarta cena

Standarta plauktu cenu zīme
Izmērs: ?mm/a4

CENU KOMUNIKĀCIJA/izdevīgi!

Plauktu cenu zīme *IZDEVĪGI!*
Izmērs: 104x60mm/a4

CENU KOMUNIKĀCIJA/izdevīgi!

Cenu zīme *IZDEVĪGI!*
Izmērs: A4

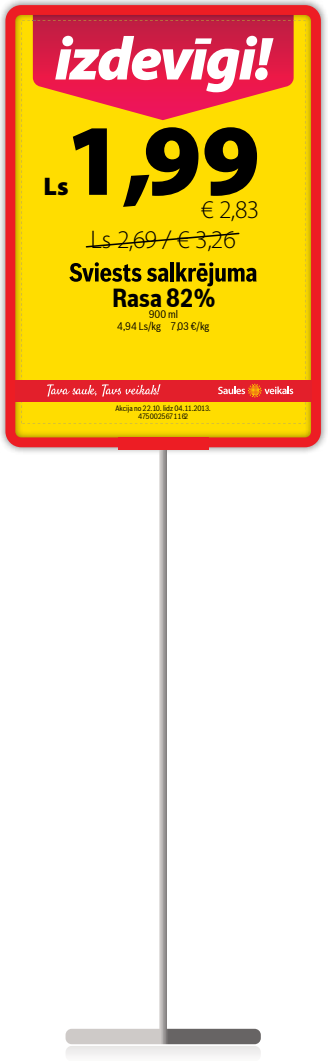

CENU KOMUNIKĀCIJA/izdevīgi!

Cenu zīme *IZDEVĪGI!*
Izmērs: A3 un A1

CENU KOMUNIKĀCIJA/saulaina cena

Plauktu cenu zīme *Saulaina cena!*
Izmērs: 104x60mm/a4

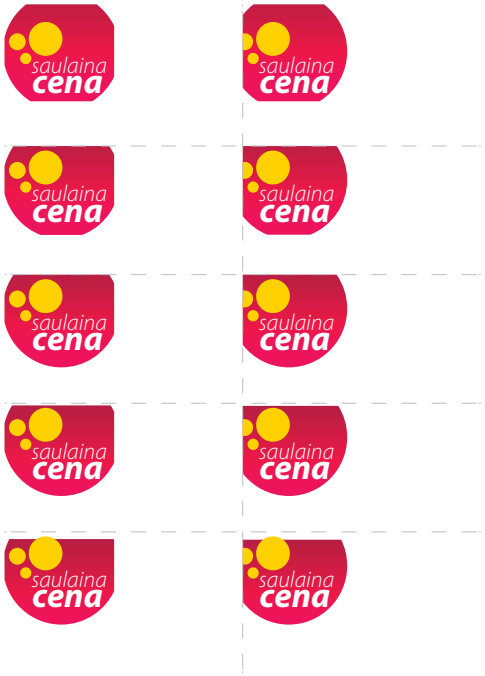

CENU KOMUNIKĀCIJA/saulaina cena

Cenu zīme *SAULAINA CENA*
Izmērs: A4

CENU KOMUNIKĀCIJA/saulaina cena

Cenu zīme *SAULAINA CENA*
Izmērs: A3 un A1

CENU KOMUNIKĀCIJA/cena ar saules karti!

Plauktu cenu zīme *Cena ar Saules karti!*
Izmērs: 104x60mm/a4

CENU KOMUNIKĀCIJA/cena ar saules karti!

Cenu zīme *CENA AR SAULES KARTI!*
Izmērs: A4

INFO/cena ar saules karti!

Informatīvais plakāts veikalā pie griestiem *CENA AR SAULES KARTI*
Izmērs: A2

INFO/cena ar saules karti!

A4 informativais plakāts kases zonā *CENA AR SAULES KARTI!*
Izmērs: A4

INFO/cena ar saules karti!

Informatīvais plakāts *CENA AR SAULES KARTI*
Izmērs: A1

ANKETA/cena ar saules karti!

Pieteikuma anketa SAULES KARTES saņemšanai
Izmērs: A4

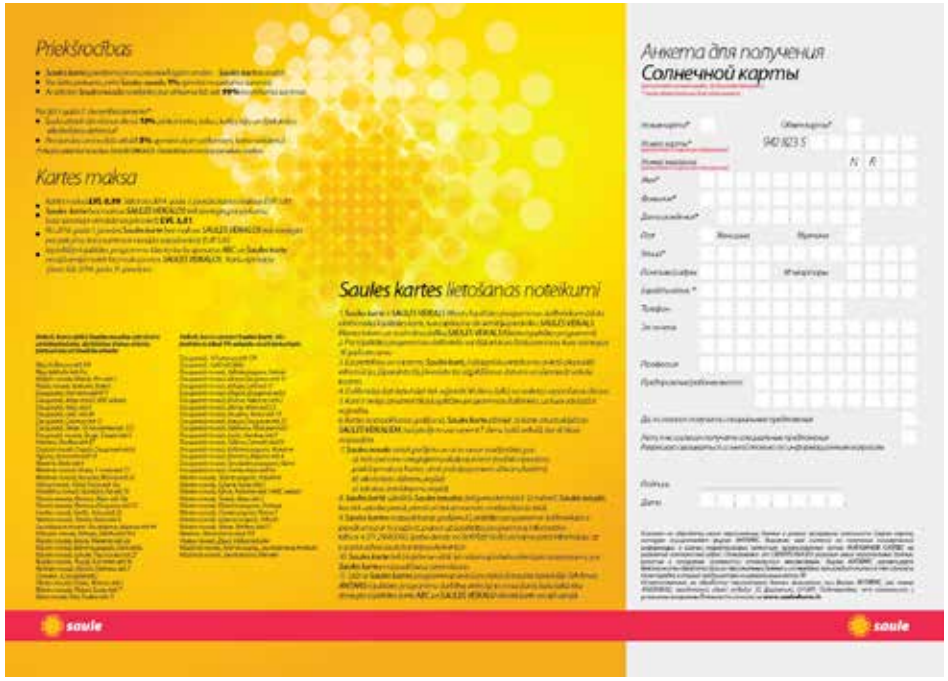

LOJALITĀTES KARTE

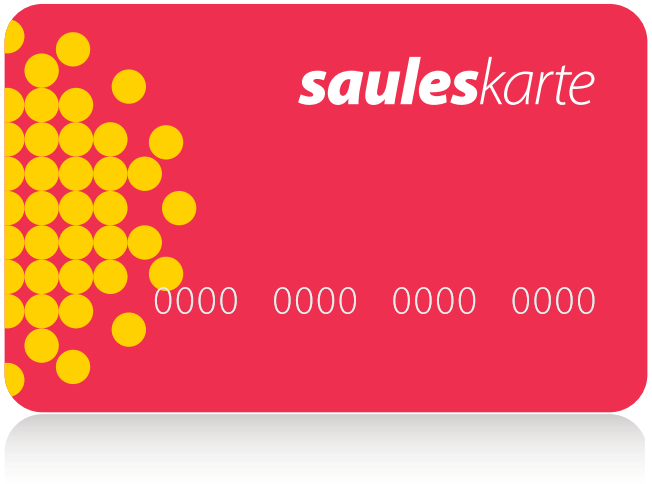

CENU KOMUNIKĀCIJA/brīvdienu cena

Cenu komunikācijas plakāts *BRĪVDIENU CENA*
Izmērs: A1

AKCIJAS AVĪZE

AKCIJAS AVĪZE/1lpp/vāks

Akcijas avīze *Saule*
Formāts: A4

AKCIJAS AVĪZE/2-3 lpp/atvērums

AKCIJAS AVĪZE/4lpp/pēdējais vāks

DARBINIEKU FORMA

DARBINIEKU FORMA/pārdevēja&kasiere

Šallīte no krepatlasa auduma.
Krāsa: sarkana/Izmērs: 120x20 cm.

Elastīga apkakle un piedurkņu malas.
Krāsa: dzeltena/3 pogu aizdare (pogas krekla krāsā).

Priekšauts ar stiprinājumu dvielim, salvetei.
Trīs lielas kabatas visapkārt priekšautam.
Krāsa: brūns/Izmērs: 40x95cm.

Flīsa jaka. Raglāna piedurknes.
Krāsa: sarkana/Aizdare ar rāvējslēdzēju jakas krāsā.
Divas sānu kabatas ar rāvējslēdzēju.

DARBINIEKU FORMA/konditoreja&gastronomija

Kepons ar pogu uz nadziņa.
Krāsa: sarkana/Aizdare ar līplentu.

Šallīte no krepatlasa auduma.
Krāsa: sarkana/Izmērs: 120x20 cm.

Elastīga apkakle un piedurkņu malas.
Krāsa: dzeltena/3 pogu aizdare (pogas krekla krāsā).

Priekšauts
Viena kabata.
Krāsa: brūns/Izmērs: 90x105cm.

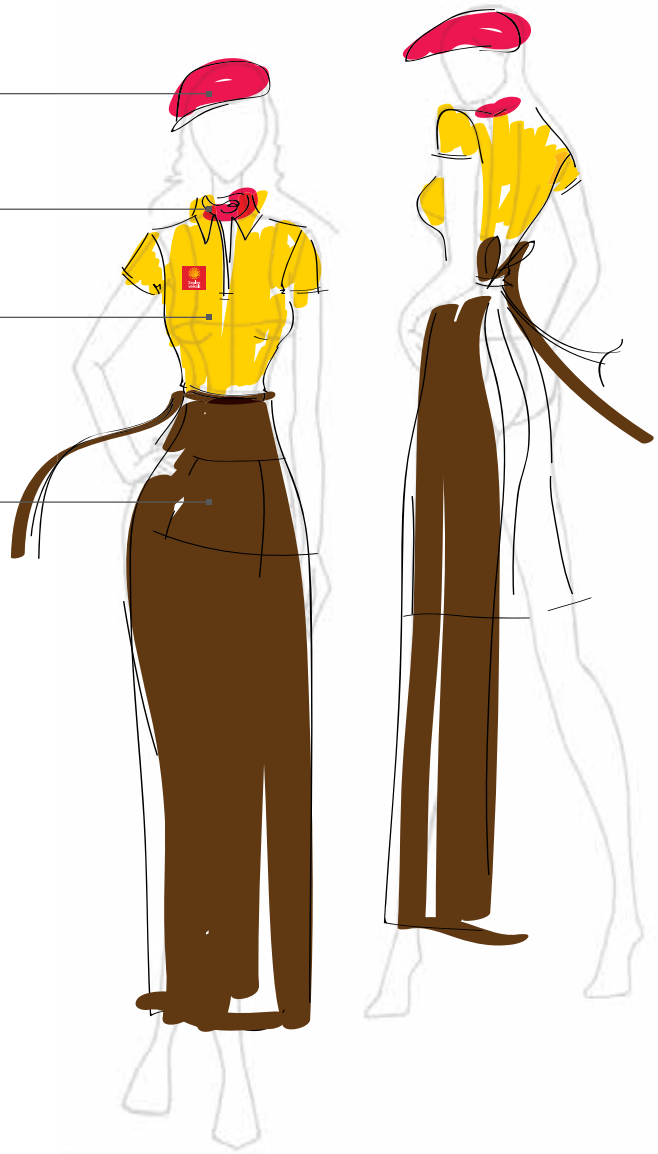

IEPIRKUMA MAISIŅŠ

IEPIRKUMA MAISIŅŠ/standarta

IEPIRKUMA GROZS & RATI

IEPIRKUMA GROZS/standarta

IEPIRKUMA RATI/standarta

Saules veikals *Tava saule, Tavs veikals!*

BALONI

BALONI/svētku